XeniaSoft®
WWW.XENIASOFT.IT

XST-03

DOPPIO TORNELLO A TRIPODE

Il doppio tornello a tripode **XST-03** con due accessi bidirezionali, è una soluzione te*cnologica, robusta e compatta* per gestire e monitorare il flusso di persone negli ingressi, interni ed esterni, di strutture pubbliche o private.
Installando più tornelli in fila è possibile formare un passaggio sicuro senza aver bisogno di implementare delle barriere di blocco supplementari.
Il doppio tornello XST-03 è indicato per installazione in ambienti con elevato traffico, al *chiuso* o all'*aperto* (con tettoia di copertura).

48	4	2		+80° -28°	60 W	IP 54
persone/min.	lettori integrati	direzioni di movimento	bracci antipanico automatici	intervallo di temperatura	potenza	grado di protezione



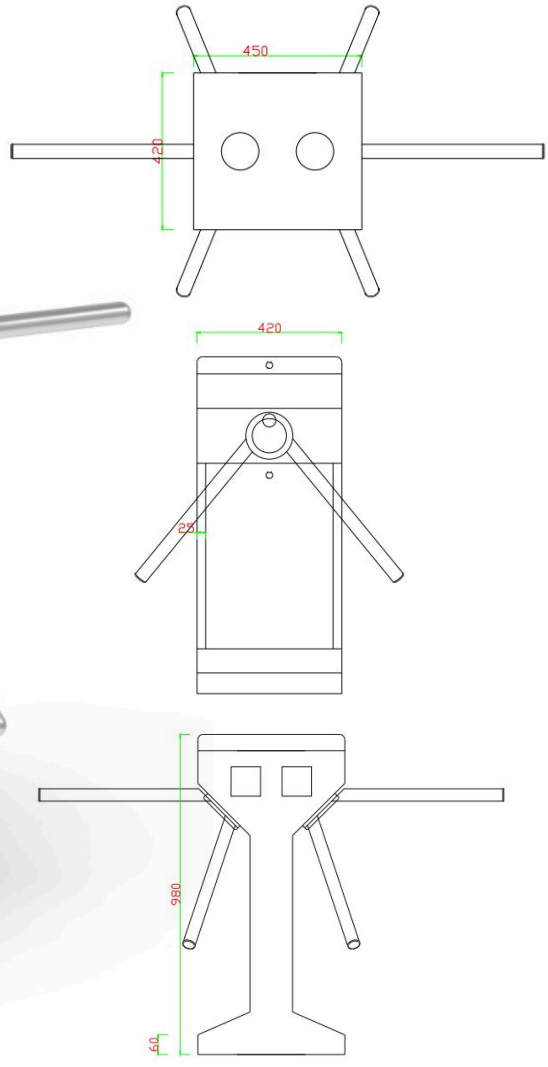

DESCRIZIONE



Fornitura standard:

- Tornello doppio a tripode con elettronica di controllo integrata e quattro lettori card RFID.

Il doppio tornello XST-03 è dotato di bracci "antipanico" che permettono di liberare il passaggio senza ricorrere a chiavi o attrezzi speciali. In caso di mancanza di corrente i bracci cadono automaticamente.

I quattro lettori di tessere di prossimità già integrati fanno risparmiare sull'acquisto di attrezzature e sulla installazione. Sul coperchio superiore del tornello ci sono gli indicatori di direzione a LED con colorazione per l'indicazione dello stato del tornello.

Grazie al consumo energetico ridotto il tornello è alimentato da tensione di rete di livello basso che lo rende non pericoloso per i passanti (max. 24V).
Il tornello XST-03 ha bracci antipanico da Φ 38. Su richiesta può essere completato con delle transenne dello stesso stile.

PROPRIETÀ

- 4 Lettori di prossimità integrati (formato RFID)
- Chiave di sblocco meccanico
- Indicazione a led delle modalità di funzionamento
- Bracci meccanici "antipanico" integrati

Tensione di alimentazione	AC 110/220 V
Potenza	60 W
Numero di direzioni di movimento	2
Capacità di flusso (nella modalità del passaggio singolo)	25-48 persone/min
Capacità di flusso (nella modalità del passaggio libero)	48 persone/min
Dimensioni (lunghezza x larghezza x altezza)	450×420×980 mm
Lunghezza bracci antipanico	500 mm
Intervallo di temperatura operativo	da -28°C a +80°C
Tolleranza grado di umidità	da 5% a 85%
Grado di protezione	IP54
Funzionamento bracci antipanico	Elettrico
Interfaccia standard	Ethernet
Numero di lettori	4

XENIASOFT SRL
Via Antonio Gramsci 113, 95030 - Gravina di Catania (CT)
Tel: (+39) 095 393 205 | www.xeniasoft.it | info@xeniasoft.it